ROTOMEC

HOP '100'

Spandiconcime portato
3 pt. fertilizer spreader
Epandeur d'engrais à disque, porté
Einscheiben

Gearbox
Frame
Driveline

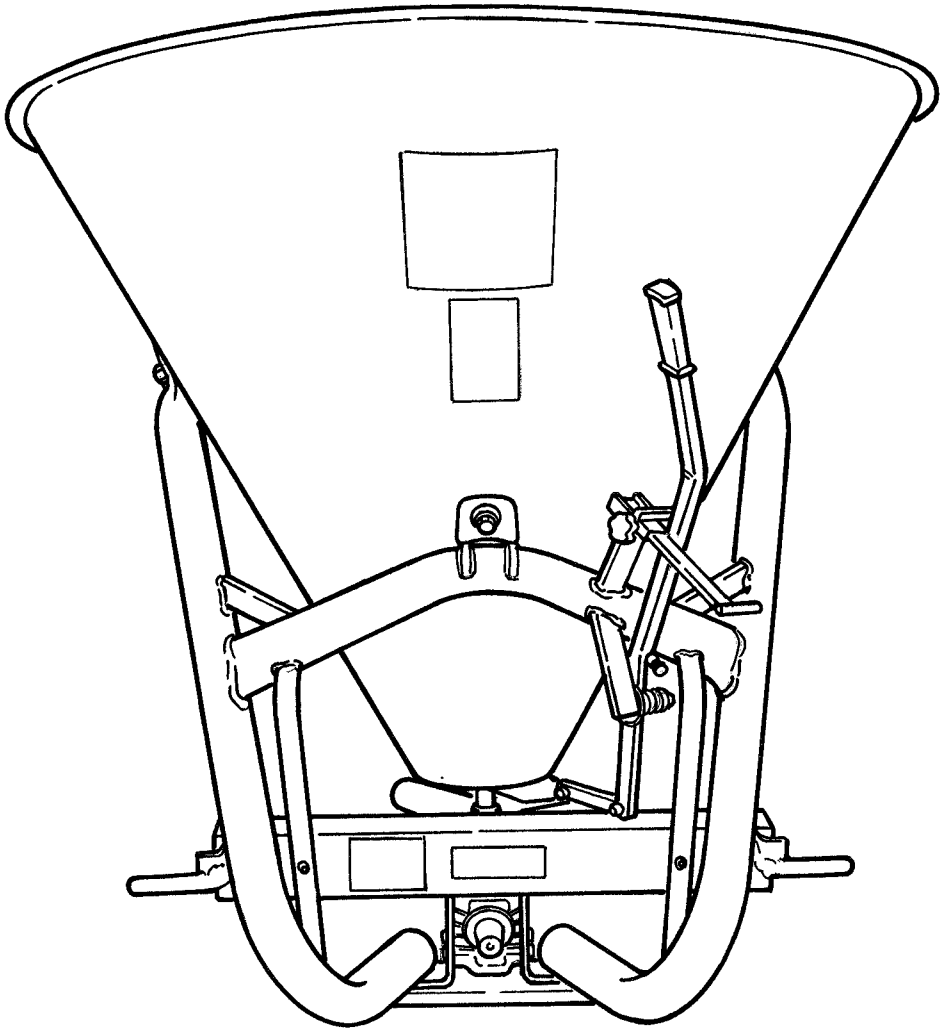

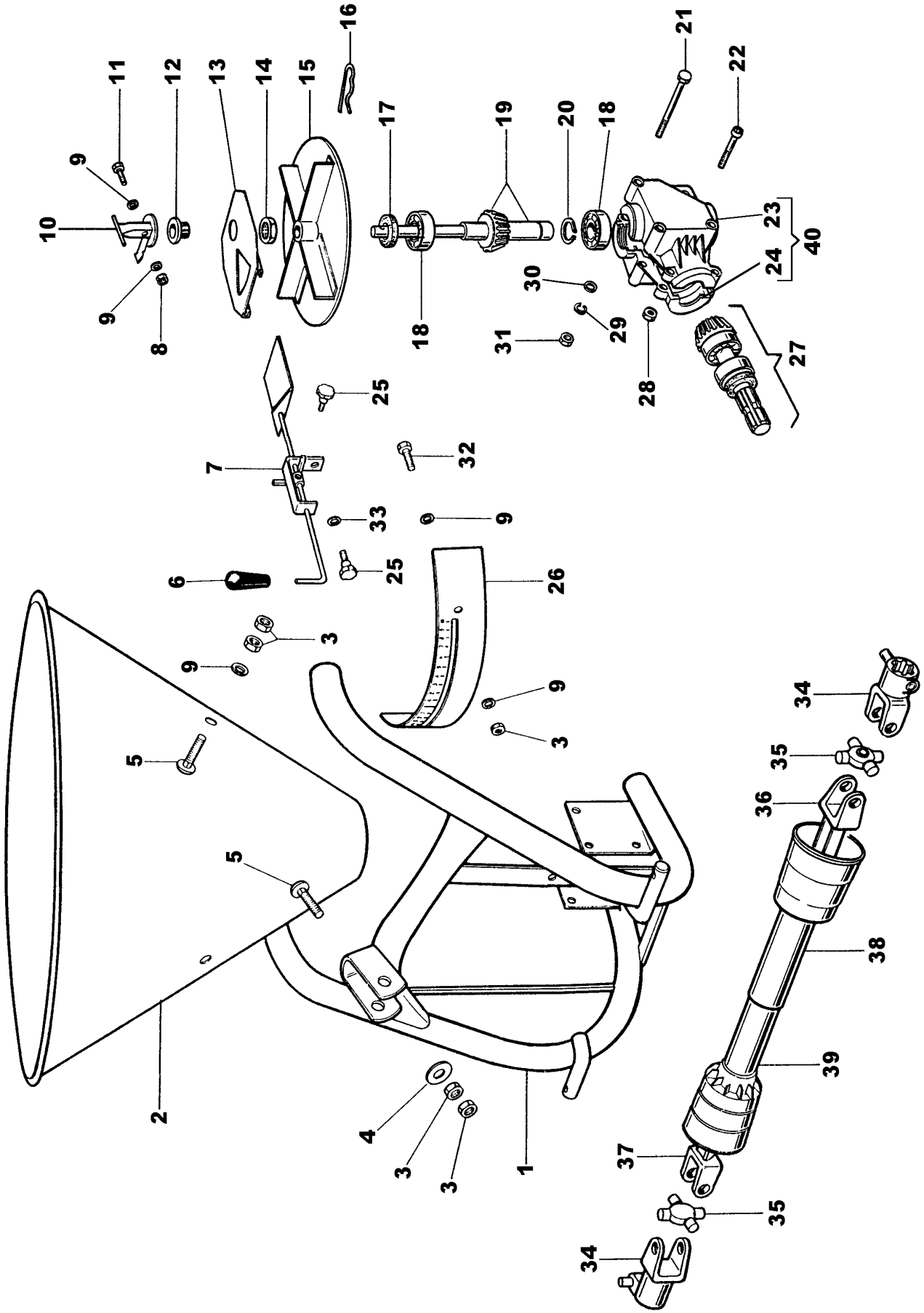
16
11
12
13
14
15
17
19
20
18
21
22
9
10
23
40
24
30
9
8
18
31
29
28
27
25
7
32
33
9
6
25
26
3
9
9
3
5
34
35
36
5
38
39
2
4
3
3
1
37
35
34

Rotomec: Hop '100'

N.	COD.	DESCRIZIONE	DESCRIPTION	DESCRIPTION	BESCHREIBUNG	N.
1	501-660B	Telaio	Frame	Châssis	Rahmen	1
2	501-661B	Tramoggia	Hopper	Trémie	Trichter	1
3	0001806	Dado D.8	Nut D.8	Ecrou D.8	Mutter D.8	8
4	501-662B	Rondella piana D.8x32	Flat washer D.8x32	Rondelle plate D.8x32	Flache Scheibe D.8x32	1
5	501-663B	Vite TT M8x25	Bolt TT M8x25	Vis TT M8x25	Schraube TT M8x25	3
6	501-639B	Pomello registro portina	Shutter regulation knob	Pommeau de réglage	Türeinstellgriff	1
7	501-630B	Gruppo registro portina	Shutter adjusting device	Groupe de réglage	Türeinstellaggregat	1
8	0091384B	Dado autobloccante D.8	Locking nut D.8	Ecrou autobloquant D.8	Mutter D.8	1
9	0015230	Rondella piana D.8	Flat washer D.8	Rondelle plate D.8	Flache Scheibe D.8	8
10	501-123B	Agitatore fisso	Stationary stirrer	Agitateur fixe	Feststehender Rührer	1
11	0015220	VIte TE D.8x35	Bolt TE D.8x35	Vis TE D.8x35	Schraube TE D.8x35	1
12	502-622B	Boccola filettata	Threaded bushing	Douille	Gewindebüchse	1
13	501-652B	Portina mobile	Mobile shutter	Plaque de réglage	Bewegliche Tür	1
14	501-651B	Dado D.30 BPF	Nut D.30 BPF	Ecrou D.30 BPF	Mutter D.30 BPF	1
15	501-650B	Disco spanditore	Spreader disc	Disque de distribution	Streuscheibe	1
16	501-657B	Copiglia a molla D.5	R shaped cotter pin D.5	Cheville D.5	Zapfen D.5	1
17	501-664B	Paraolio 25x37x5	Seal ring 25x37x5	Anneau d'étanchéité 25x37x5	Ring 25x37x5	2
18	0006627	Cuscinetto 6205	Bearing 6205	Roulement 6205	Lager 6205	1
19	501-665B	Albero uscita	Outgoing shaft	Arbre	Abtriebswelle	1
20	0029261	Seeger esterno D.25	Spring ring D.25	Circlip externe D.25	Seegerring für Welle D.25	3
21	0015273	Vite TE M10x110	Bolt TE M10x110	Vis TE M10x110	Schraube TE M10x110	3
22	501-666B	Vite TCEI M8x45	Bolt TCEI M8x45	Vis TCEI M8x45	Schraube TCEI M8x45	1
23	503-667B	Semiscatola destra L150	Right half box L150	Demi-boîtier droit L 150	Rechtes Halbgehäuse L 150	1
24	503-672B	Semiscatola sinistra L150	Left half box L150	Demi-boîtier gauche L 150	Linkes Halbgehäuse L150	2
25	501-631B	Volantino D.6x15	Hand wheel D.6x15	Volant à main D. 6x15	Stellrad D.6x15	1
26	501-668B	Protezione	Protection	Protection	Schutz	

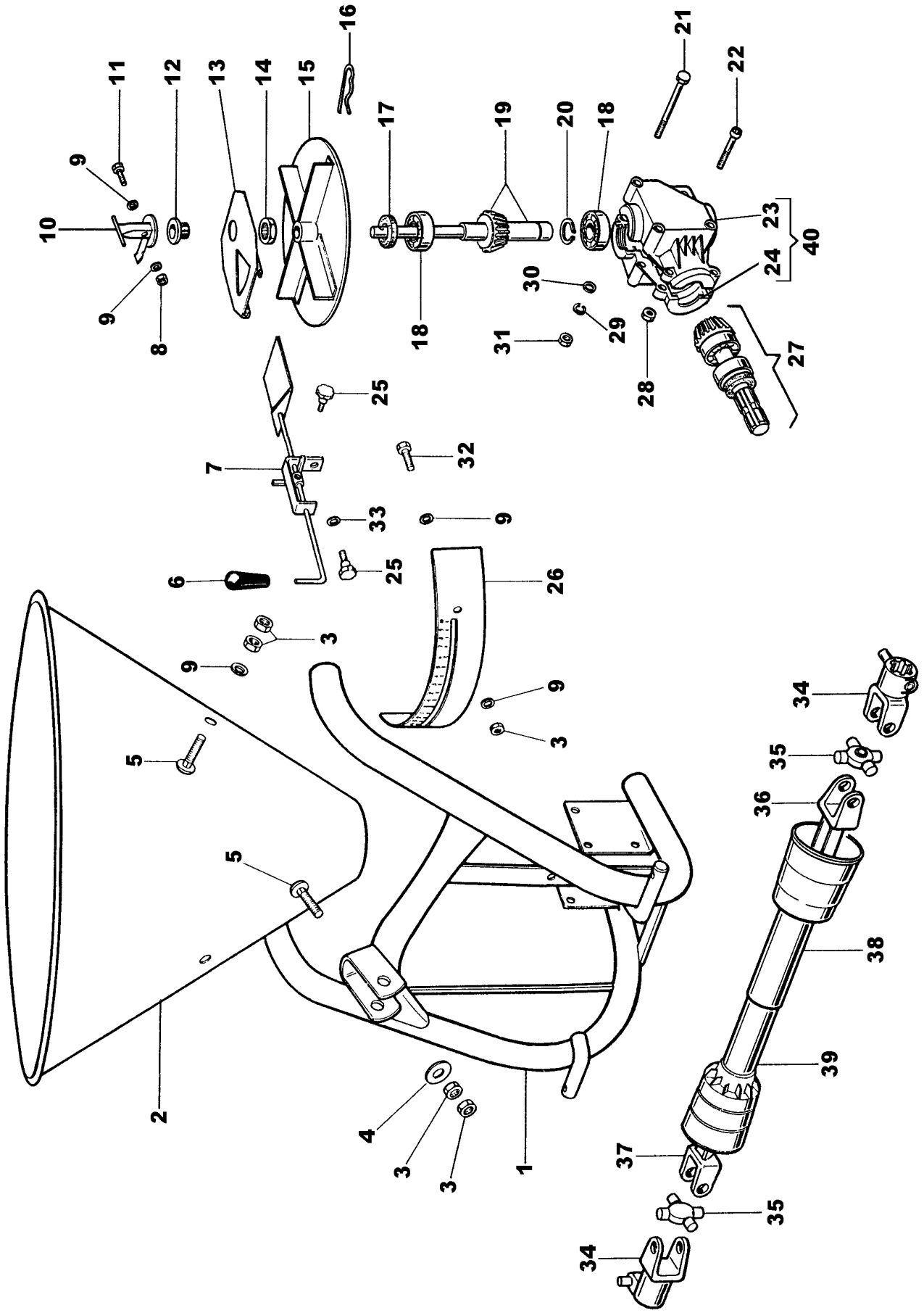
1
2
3
4
5
6
7
8
9
10
11
12
13
14
15
16
17
18
19
20
21
22
23
24
25
26
27
28
29
30
31
32
33
34
35
36
37
38
39
40

Rotomec: Hop '100'

N.	COD.	DESCRIZIONE	DESCRIPTION	DESCRIPTION	BESCHREIBUNG	N.
27	501-669B	Albero entrata	Ingoing shaft	Arbre	Eingangswelle	1
28	0001806	Dado D.8	Nut D.8	Ecrou D.8	Mutter D.8	3
29	0001280	Rosetta elastica D.10	Spring washer D.10	Rondelle à ressort D.10	Federscheibe D.10	3
30	0002034	Rondella piana D.10x21	Flat washer D.10x21	Rondelle plate D.10x21	Flache Scheibe D.10x21	3
31	0090150	Dado D.10	Nut D.10	Ecrou D.10	Mutter D.10	3
32	0046454	Vite TE D.8x16	Bolt TE D.8x16	Vis TE D.8x16	Schraube D.8x16	2
33	0011209	Rondella piana D.6	Flat washer D.6	Rondelle plate D.6	Flache Scheibe D.6	1
34	1021010C	Forcella p.d.f.	Joint external fork	Fourche externe	Außengebelgelenk	2
35	1001020C	Crociera	Cross & bearing	Croisillon	Kreuzgelenk	2
36	1941028NC	Forcella con tubo esterno	Fork with external tube	Fourche femelle	Gabel für Außenrohr	1
37	1951030NC	Forcella con tubo interno	Fork with internal tube	Fourche mâle	Gabel für Innenrohr	1
38	90SX1026C	Protezione esterna cardano	Joint external guard	Protection externe	Kardanschutzabdeckung	1
39	90XS1026C	Protezione interna cardano	Joint internal guard	Protection interne	Kardanschutzabdeckung	1
40	501-670B	Scatola ingranaggi completa	Gearbox	Boîtier	Gehäusegruppe	
	8680108C	Cardano completo	PTO shaft	Arbre à cardan	Kardangelenk	